JIBBI59PRIMO

BI-LEVELLING CRAWLER TELESCOPIC BOOM

FULL ELECTRIC DRIVE



ALMACRAWLER

UP EQUIP

JIBBI59PRIMO

PRiMO

SELF-PROPELLED
SELF-LEVELLING
FULL ELECTRIC

PRiMO. The first full electric, self-levelling, tracked telescopic boom with electric drive and fully removable power pack.

Designed to eliminate jobsite obstacles, with an 59'/18m working height, it can safely be driven up to 46'/ 14m and 15° lateral and logitudinal inclination, drastically enhancing efficiency and operator productivity.

Infinite battery autonomy with the innovative interchangeable, fully removable Power Pack that can be easily transported to allow recharge.

La première plateforme chenillée automotrice avec bras entièrement télescopique électrique, autonivelant, à traction électrique et un bloc d'alimentation amovible innovant.

Conçu pour surmonter les limitations d'accessibilité ordinaire, et d'une hauteur de travail de 59'/18m, peut se déplacer en toute sécurité jusqu'à 46'/14 m et 15° de pente latérale et longitudinale, améliorant efficacité et productivité drastiquement de l'opérateur.

Autonomie infinie grâce à l'innovation bloc d'alimentation interchangeable. Amovible et facilement transportable pour permettre la recharge en dehors du chantier.

FULL ELECTRIC DRIVE



59 feet
working height
Hauteur de travail

46 feet
travel height
Élévation en déplacement



Completely reimagined controller for a streamlined user experience based on industry accepted standards and rental sector needs. Two USB recharging stations available on each controller.

Nouvelle console conçue pour répondre aux normes reconnu par l'industrie et les besoins du monde de la location, créant une expérience utilisateur hautement intuitive. Chaque console dispose de deux stations de recharge USB pour smartphones.

FULL ELECTRIC

REMOVABLE POWER PACK

IP67

110 / 220 VAC *

*AUTOMATIC CHARGING POWER SETTING ACCORDING TO MAINS VOLTAGE

ELC	AGM Lead acid 420Ah 48V	720 Kg	6,5 h
LTH	Lithium 330Ah 48V	300 Kg	5,0 h
	Lithium 440Ah 48V	350 Kg	6,5 h

Infinite autonomy with our fully removable Power Pack with integrated forklift pockets, a new and innovative power option. Each unit can be easily substituted and taken for recharge off-site. Choose between interchangeable Lead Acid or Lithium battery packs !

Autonomie infinie grâce au Power Pack entièrement amovible, une nouvelle concept de puissance innovant. Chaque bloc d'alimentation peut être facilement remplacé et transporté pour recharge hors site. Choisissez parmi les packs de Acide ou Lithium interchangeable avec double entrée de charge.

ATS

AUTOMATIC TENSIONER SYSTEM

STANDARD

The ATS zero maintenance track tensioning system is directly connected to and controlled by the main hydraulic system.

Le système de tension de chenille ATS sans entretien il est directement connecté et contrôlé par le système hydraulique principal.



AES

ANTI-ENTRAPMENT SYSTEM

The AES anti-entrapment system is designed to prevent serious injury by stopping the unit but allowing space for the operator to safely remove himself.

Le système anti-piégeage AES est conçu pour empêcher blessures graves en bloquant le mouvement de la plate-forme laissant la place à l'opérateur pour sortir en toute sécurité.



STANDARD

WORK LIGHTS

ÉCLAIRAGE

Work year-round in any condition
Fonctionnement maximum toute l'année.



UAS

ULTRASONIC ANTI-COLLISION SYSTEM



The UAS sensors safeguard the aerial and travel operations by monitoring the area in front and behind the tracks, on the tail swing, and above and below the basket, preventing collisions with obstacles and offering pothole and drop-off protection.

Les capteurs UAS protègent l'opérateur pendant les opérations aériennes et de translation en surveillant la zone de mouvement, les dimensions queue et l'espace autour du panier, empêchant les collisions avec obstacles et détection de la présence d'éventuels trous ou irrégularités.

JIBBI 59 PRIMO

Technical data		Spécifications
Max working height	58'-9" / 17,90 m	Hauteur travail
Max height basket floor	52'-9" 15,90 m	Hauteur plancher
Max moving height	45'-3" / 13,80 m	Hauteur déplacement
Max outreach (load 308lbs / 140 kg)	32'-7" / 9,92 m	Portée horizontale max (308lbs / 140 kg)
Max outreach (load 551lbs / 250 kg)	27'-4" / 8,32	Portée horizontale max 551lbs / 250 kg)
Rotation angle	+/- 190°	Rotation tourelle
Basket size	71"x28" / 1,80 x 0,70 m	Dimension panier
Basket rotation angle	+/- 70°	Rotation du panier
Max basket capacity	551lbs / 250 Kg (2 p.)	Capacité maximale panier
Length in stowed position	19'-3" / 5,86 m	Longeur totale
Width	86.6" / 2,20 m	Largeur totale
Min height in stowed position	85" / 2,16 m	Hauteur maximale fermée
Longitudinal leveling	+/-15,6°	Nivellement longitudinal
Lateral leveling	+/-15,6 °	Nivellement latéral
Max gradeability	25°	Gradabilité Max
Max side greadeability	25°	Inclinaison latérale Max
Drive speed (fast)	2.8Mph / 4,50 Km/h	Vitesse rapide
Drive speed while at high	0.37Mph 0,60 Km/h	Vitesse de sécurité
Anti-Entrapment System	Yes / Oui	Système anti-entrapement

Weight	ELC—AGM	LTH		Poids
Traffic load (Load in basket 140kg)	71psi / 4,89 kN/	66psi / 4,56 kN/	66psi / 4,57 kN/m2	Pression au sol avec140kg panier
Total weight	~13,890 lbs / ~6300 Kg	~12,941lbs/ ~5870 Kg	~13,030lbs / ~5910 Kg	Poids total
Power				**Puissance**
Main Power Source	Lead acid power pack 420Ah-48V	Lithium power pack 330Ah-48V	Lithium power pack 440Ah-48V	Alimentation principale
Re-charging time - Output current 65A at 230V; 25A at 85V	6,5 h at 230V	5,0 h a 230V	6,5 h a 230V	Temps de recharge 65A a 230V; 25A a 85V
N°1 battery charger 85-265V 50/60Hz 65A max - Automatic setting		Yes / Oui		1x Battery charger 85-265V 50/60Hz 65A max - Regulation automatique
2x Electric Gearmotors 7.5 kW 48V each (IP67)		Yes / Oui		2x Moteurs electriques 7,5 kW 48V (IP67)
Eletric pump 4,5KW 48V		Yes / Oui		Electropompe 4,5KW 48V

Extras - On Demand		Options
Non-marking tracks	Yes / Oui	Chenilles non marquantes
Kit Works Lights	Yes / Oui	Éclairage de travail
Arctic lubricant for cold climate	Yes / Oui	Préparation artique
Ultrasonic Anti-Collision System	Yes / Oui	Système anti-collision Ultrasonique

MYALMAC CONTROL PANEL

Simplify and centralize the management of all after-sales activities, spare parts purchasing and warranty procedures.

Providing 24/7 access to all technical documents and tools for daily management.

Manage all your ALMAC products in one single online portal.

Simplifier et centraliser la gestion de toutes les activités après-vente, achat de pièces détachées et de-garantie.

Fournit un accès 24h/24 et 7j/7 à tous documents et outils techniques pour la gestion de la plateforme.

Gérez tous vos produits ALMAC dans un seul portail en ligne.



JIBBI59PRIMO

59Ft 17.9m	551lbs 250kg	+/-15.6°	2.8Mph 4.5km/h	+/-15.6°
MAX W.H.	CAPACITY	LONG. LEVEL.	SPEED	LATER. LEVEL.

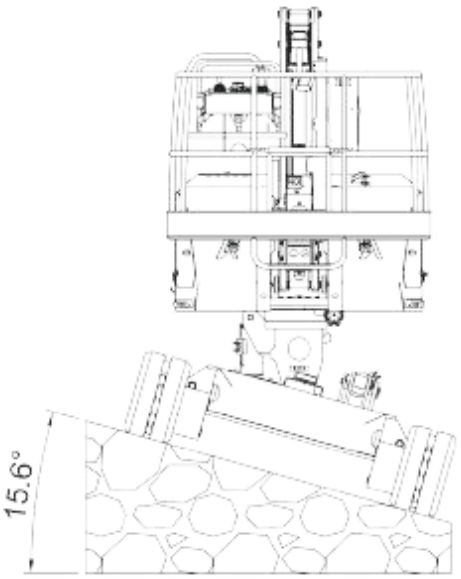

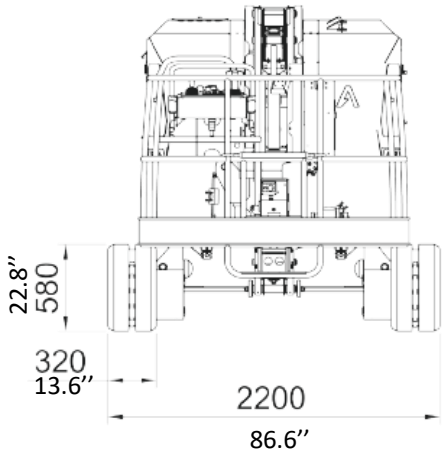

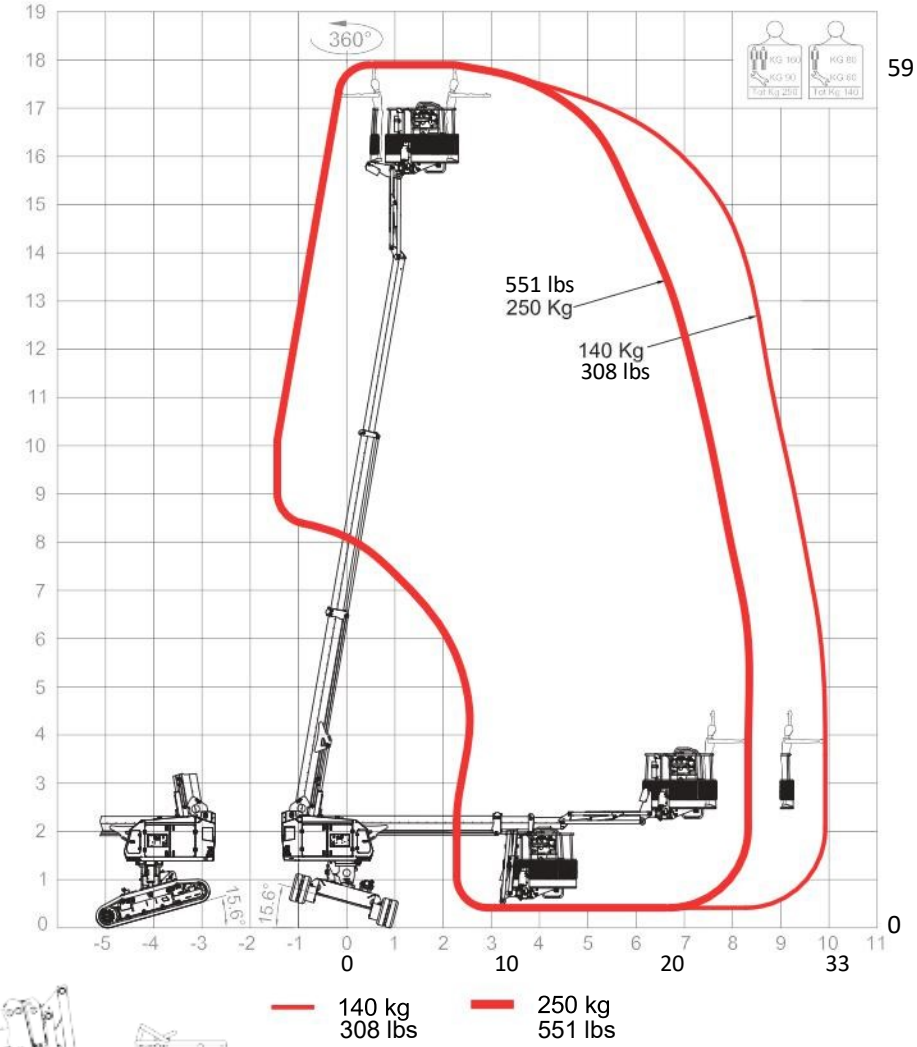

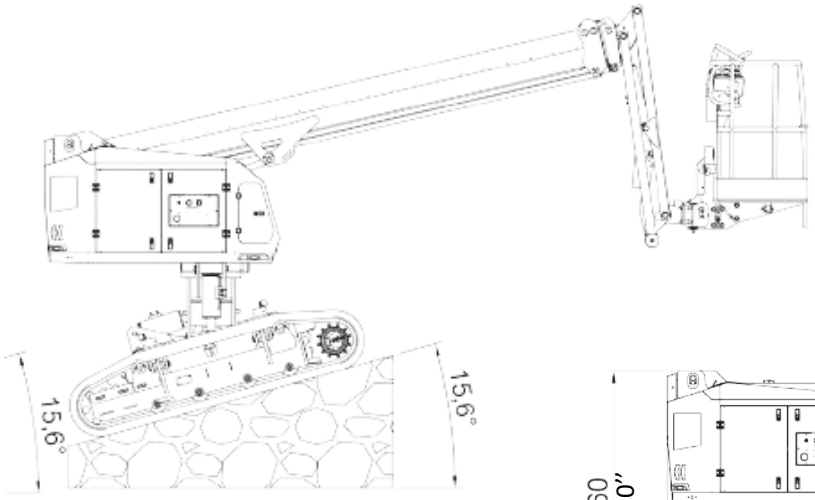

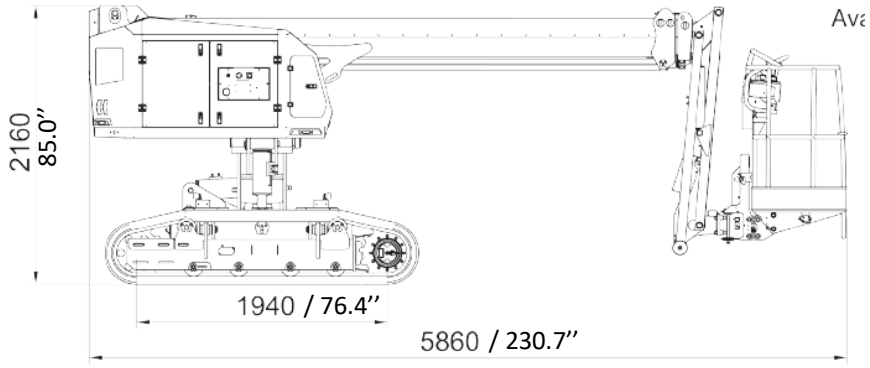

JIBBI59PRIMO

REMOVABLE POWER PACK



ALMACRAWLER

UP EQUIP

Upequip

1-844-Upequip / 514-360-7191

www.UPequip.ca